Vorbaurollladen Basic nach Maß

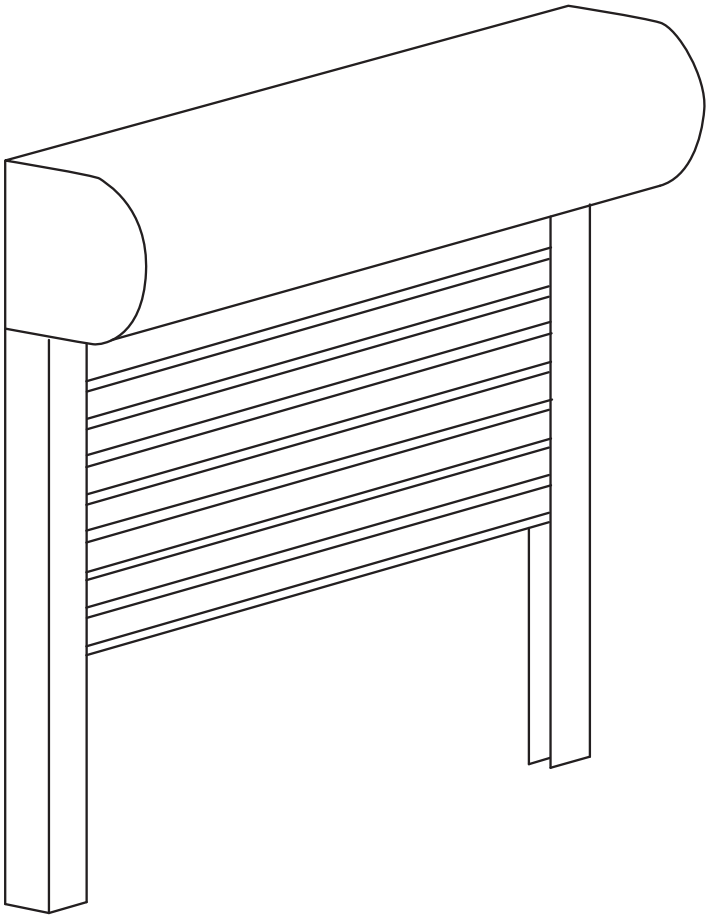

Informationen zur Maßermittlung 1
Montage des Vorbaurollladens auf den Fensterrahmen 2
Montage des Vorbaurollladens auf die Wand 3
Maßermittlung 4
Kastengrößen 5
Führungsschiene & Bedienaustritt 7
Notizen & Kontaktinformationen 8

JAROLIFT®™ ist eine eingetragene Marke der Schoenberger Germany Enterprises GmbH & Co.KG, Zechstraße 1-7, 82069 Hohenschäftlarn

Informationen zur Maßermittlung

Lieber Kunde!

Drucken Sie sich diese Information zur Maßermittlung am besten aus.

Hier erfahren Sie alles Notwendige um Ihren maßgefertigten Rollladen richtig auszumessen und richtig zu bestellen.

Bitte beachten Sie zunächst folgende Besonderheiten:

1. Sie nehmen die Maße für Ihren Rollladen von außen. So wie Sie Ihr Fenster von außen betrachten, übertragen Sie dann bitte auch Ihre Bestellmaße in den Konfigurator!

2. Auch die Bedienseite legen Sie von außen betrachtet fest!

3. Alle Maßangaben erfolgen in Millimetern.

   1 Zentimeter sind 10 Millimeter
   10 Zentimeter sind 100 Millimeter
   100 Zentimeter sind 1 Meter bzw. 1.000 Millimeter

4. Wir liefern folgendes Befestigungsmaterial mit jedem Rollladen aus:

   Senkkopfschrauben mit Kopflochbohrung inkl. PVC Abdeckkappen.

   Im Konfigurator können Sie folgende Befestigungsuntergründe wählen und erhalten folgende Schraubenlängen:

   Montage auf Mauerwerk:

   Bohrung schenkelseitig: Schrauben 4,5 x 60 mm

   Bohrung stirnseitig: Schrauben 4,5 x 70 mm

   Beachten Sie, dass keine Dübel mitgeliefert werden!

   Montage auf Kunststoff: Schrauben 4,5 x 35 mm

   Montage auf Holz: Schrauben 4,5 x 45 mm

Sollten Sie Fragen haben, rufen Sie uns an!

Telefon +49 8178 932 932

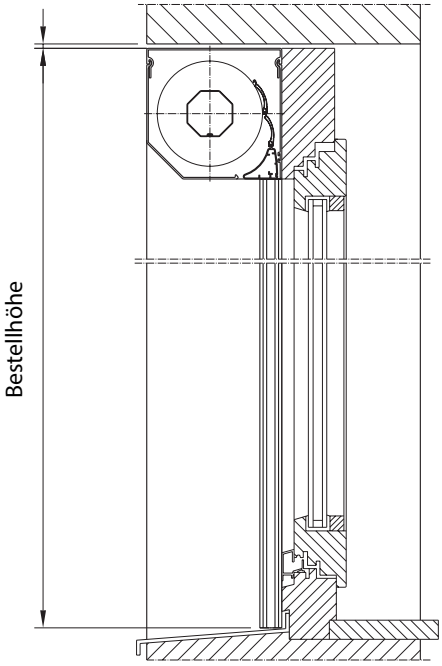

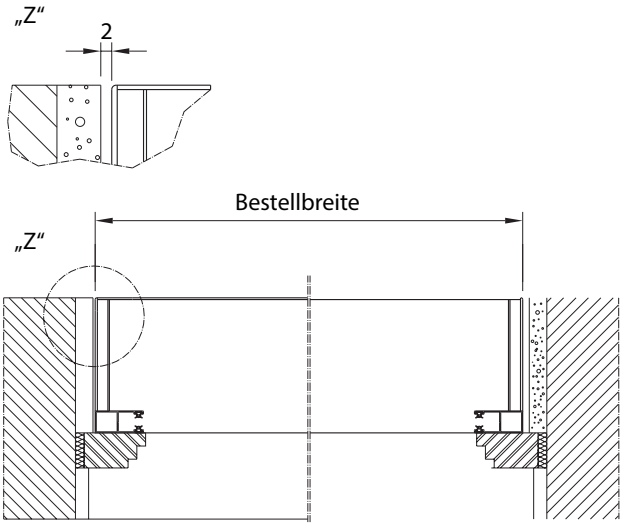

Bestellanleitung bei Montage des Vorbaurollladens auf den Fensterrahmen:

1. Messen Sie die vorhandene Breite der lichten Maueröffnung. Messen Sie oben, in der Mitte und unten, da die Maueröffnung oft schief gemauert oder verputzt ist.

2. Nehmen Sie nun das kleinste Maß und bringen Sie diesem Maß „Z“ links und rechts ca. 2 mm in Abzug. Wir empfehlen diesen Abzug um etwas Luft bei der Montage zu haben. Sie können dieses Maß selbst variieren um somit mehr oder weniger Spielraum zu haben.

   Beispiel:

   Haben Sie eine Lichte Breite mit dem kleinsten Maß von 1500 mm ziehen Sie insgesamt 4 mm ab.
   Das Bestellmaß, welches Sie dann in unseren Konfigurator eintragen müssen beträgt somit 1496 mm.

3. Messen Sie nun die Höhe der lichten Maueröffnung.
   Messen Sie wieder drei Maße, nämlich links, rechts und in der Mitte. Nehmen Sie nun das kleinste Maß! Die Höhe des Rollladenkastens ergibt sich aufgrund der Höhe des Vorbaurollladens. Die Übersicht zur Kastengröße finden Sie auf Seite 5-6.

   Standardmäßig wird Ihr Vorbaurollladen immer mit dem kleinstmöglichen Kastentyp ausgeliefert. Sie haben aber die Möglichkeit im Konfigurator einen größeren Kastentyp zu wählen. Dies macht beispielsweise dann Sinn, wenn Sie ein Fenster und eine Türe in unmittelbarer Nähe haben und wünschen, dass der Rollladenkasten des Fensters die gleiche Größe aufweisen soll, wie der Rollladenkasten der Türe.

4. Legen Sie nun die Bedienseite (von außen betrachtet) und die Bedienart fest.
   Achten Sie darauf, dass für die Durchführung des Bedienungsorganes ausreichend Platz am Fensterstock ist. Es kann zum Beispiel sein, dass Beschläge im Weg sind. Wir empfehlen hier die Bedienart Motor!

Montage des Vorbaurollladens auf die Wand

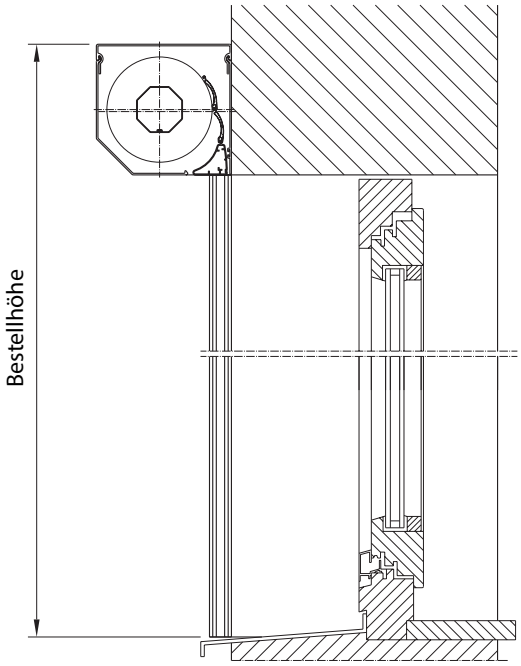

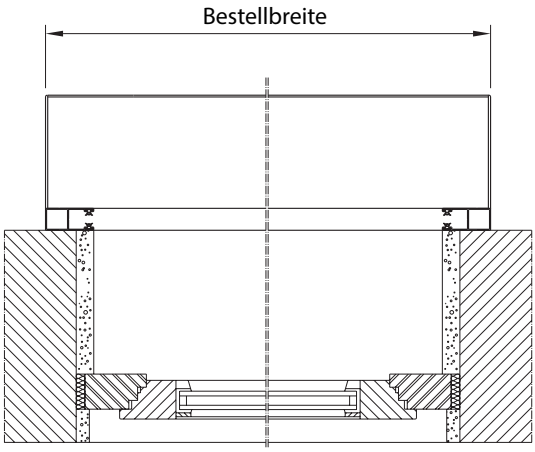

Bestellanleitung bei Montage des Vorbaurollladens auf die Wand:

1. Messen Sie die vorhandene Breite der lichten Maueröffnung. Messen Sie oben, in der Mitte und unten, da die Maueröffnung oft schief gemauert oder verputzt ist.

2. Nehmen Sie nun das breiteste Maß und rechnen Sie zu diesem Maß links und rechts die Breite der Basic Führungsschiene dazu.

   Haben Sie eine Lichte Breite mit dem größten Maß von beispielsweise 1500 mm rechnen Sie das Breitenmaß der Basic Führungsschiene von jeweils 53 mm, also insgesamt 106 mm dazu. Das Bestellmaß für die Breite Ihres Rollladens beträgt somit 1604 mm. Ihnen obliegt es natürlich selbst, eine breitere Breite für Ihren Rollladen festzulegen und somit die Schienen mit größerem Abstand zur Laibung auf dem Mauerwerk zu montieren.

3. Messen Sie nun die Höhe der lichten Maueröffnung. Messen Sie wieder drei Maße, nämlich links, rechts und in der Mitte. Nehmen Sie nun das größte Maß und rechnen Sie zu diesem Maß die Rollladenkastenhöhe hinzu. Die Übersicht zur Kastengröße finden Sie auf Seite 5-6.

   Zur Ermittlung der benötigten Kastengröße entscheiden Sie zunächst, welche Kastenform und Art (z.B. eckig, rollgeformt) Sie wünschen und ob Ihr Rollladen per Gurt oder Motor bedient werden soll. Im Falle einer Motorbedienung lesen Sie nun die maximale Gesamthöhe in der Spalte zum jeweiligen gewünschten Rollladenprofil ab und können dann das Maß des Kastens bestimmen.

Beispiel:	gemessene Höhe der lichten Maueröffnung	1500 mm
	Auswahl, eckig – rollgeformt, Motor, Profil PA37	= Kastentyp 137

   Der Kastentyp 137 hat ein Maß (A) von 139 mm welches Sie Ihrer gemessenen Höhe hinzurechnen.
   Aufgrund dessen, dass die Endleiste des Rollladen immer ca. 1-2 cm aus dem Kasten heraussteht können Sie auch diese noch hinzuaddieren. In diesem Falle beträgt die Bestellhöhe 1659 mm. Sie können bei Montage aber auch die Schienen etwas kürzen und somit die Höhe nochmals variieren.

   Bei Ermittlung der Kastengröße ist zu beachten, dass in unserer Kastengrößen-Tabelle (Seite 5-6) immer von der Gesamthöhe des Rollladens (Höhe inkl. Kasten) ausgegangen werden muss. Die dort angezeigte max. Baubarkeit je Kastentyp muss also ihre gemessene Höhe und den jeweiligen Kasten beinhalten.

4. Legen Sie nun die Bedienseite (von außen betrachtet) und die Bedienart fest. Achten Sie darauf, dass sich bei Rollladenkästen, welche auf der Wand montiert werden, die Durchbohrung für den Rollladengurt problematisch gestalten könnte, da oft Verstärkungseisen im Mauerwerk eingearbeitet sind. Wir empfehlen hier die Bedienart Motor!

Maßermittlung

Ansicht von Außen

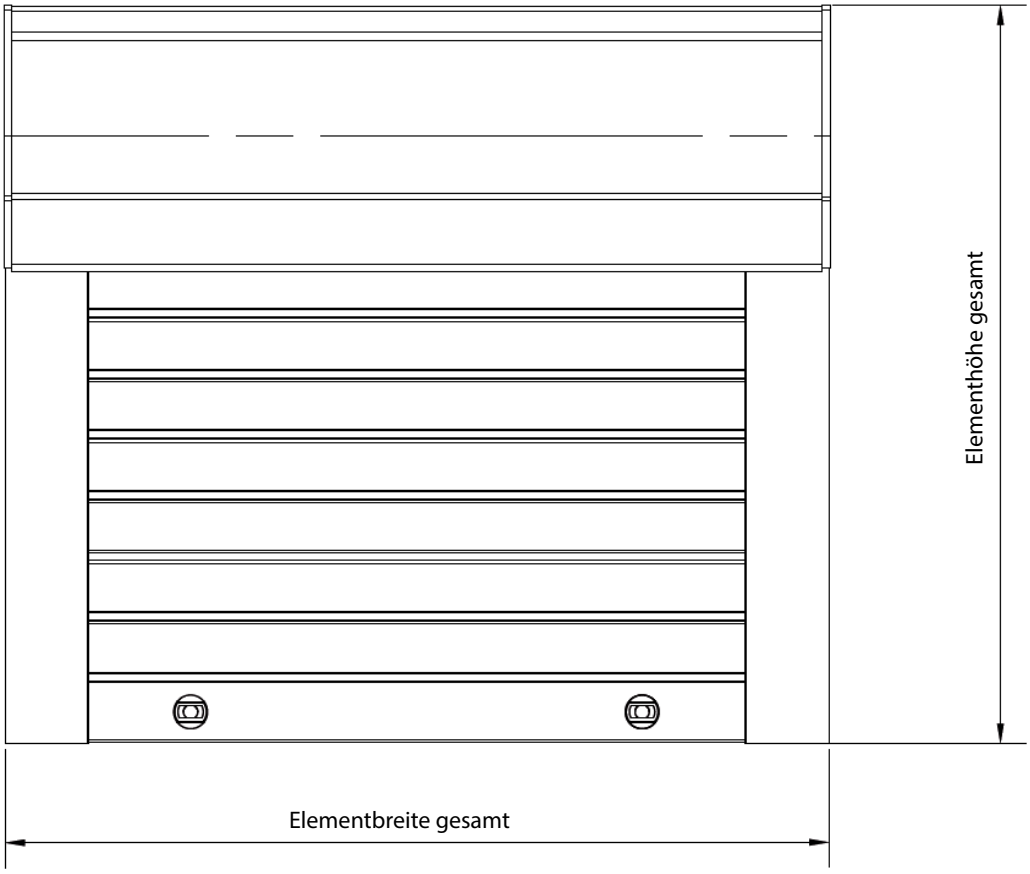

Aufmaßbeispiel bei Verwendung der Basic Führungsschiene Typ P 53.

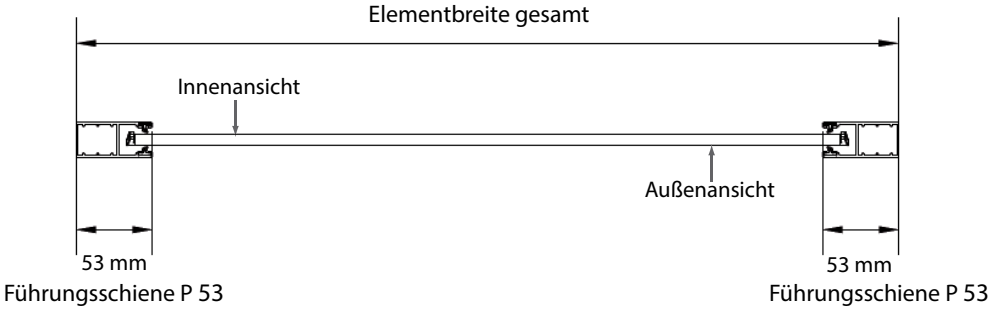

Kasten eckig 45°, rollgeformt

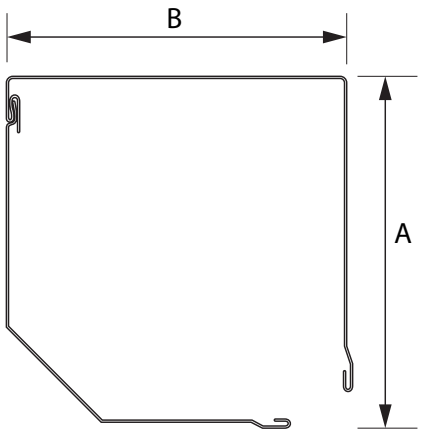

GURTZUGBEDIENUNG

			Gesamthöhe des Rollladens inkl. Kasten	
Kastentyp	Maß A	Maß B	Basic PVC-Profil Mini PK37	Basic ALU-Profil Mini PA39
125	128 mm	125 mm	bis 1440 mm	bis 1240 mm
137	139 mm	137 mm	bis 1890 mm	bis 1560 mm
150	153 mm	150 mm	bis 2230 mm	bis 1960 mm
165	167 mm	165 mm	bis 2610 mm	bis 2390 mm
180	183 mm	180 mm	bis 3100 mm	bis 2950 mm
205	207 mm	205 mm	bis 4550 mm	bis 4320 mm

MOTORBEDIENUNG

			Gesamthöhe des Rollladens inkl. Kasten	
Kastentyp	Maß A	Maß B	Basic PVC-Profil Mini PK37	Basic ALU-Profil Mini PA39
125	128 mm	125 mm	-	-
137	139 mm	137 mm	bis 1780 mm	bis 1440 mm
150	153 mm	150 mm	bis 2160 mm	bis 1800 mm
165	167 mm	165 mm	bis 2390 mm	bis 2280 mm
180	183 mm	180 mm	bis 3060 mm	bis 2790 mm
205	207 mm	205 mm	bis 4110 mm	bis 4050 mm

Kasten halbrund, rollgeformt

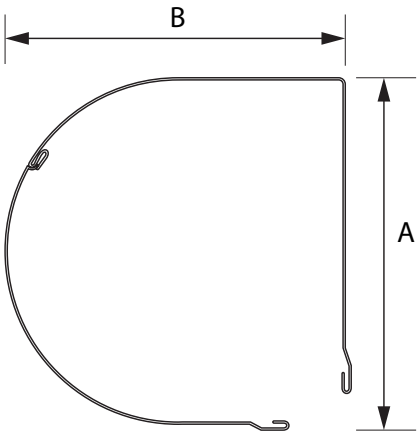

GURTZUGBEDIENUNG

			Gesamthöhe des Rollladens inkl. Kasten	
Kastentyp	Maß A	Maß B	Basic PVC-Profil Mini PK37	Basic ALU-Profil Mini PA39
137	141 mm	147 mm	bis 1820 mm	bis 1560 mm
150	154 mm	160 mm	bis 2200 mm	bis 2040 mm
165	168 mm	175 mm	bis 2680 mm	bis 2430 mm
180	184 mm	190 mm	bis 3510 mm	bis 3260 mm
205	206 mm	217 mm	bis 4590 mm	bis 4370 mm

MOTORBEDIENUNG

			Gesamthöhe des Rollladens inkl. Kasten	
Kastentyp	Maß A	Maß B	Basic PVC-Profil Mini PK37	Basic ALU-Profil Mini PA39
137	141 mm	147 mm	bis 1710 mm	bis 1410 mm
150	154 mm	160 mm	bis 2120 mm	bis 1920 mm
165	168 mm	175 mm	bis 2570 mm	bis 2320 mm
180	184 mm	190 mm	bis 3360 mm	bis 3060 mm
205	206 mm	217 mm	bis 4110 mm	bis 4130 mm

Basic Führungsschiene P 53

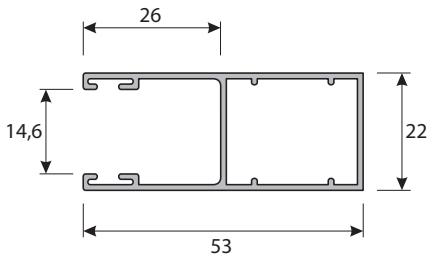

Kabelaustritt

Kabelaustritt oben

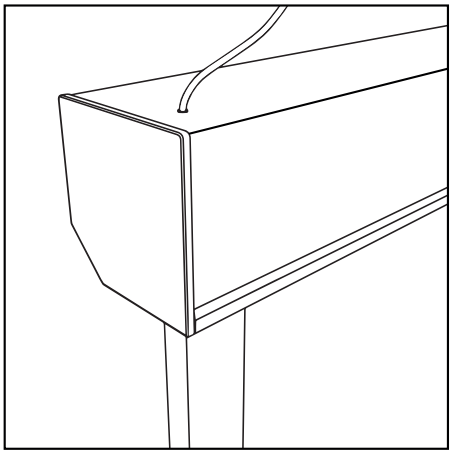

Kabelaustritt hinten

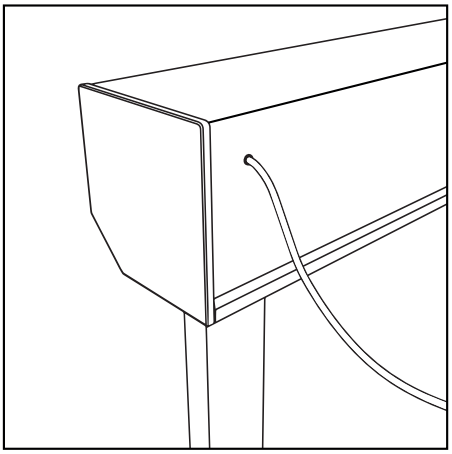

Kabelaustritt seitlich

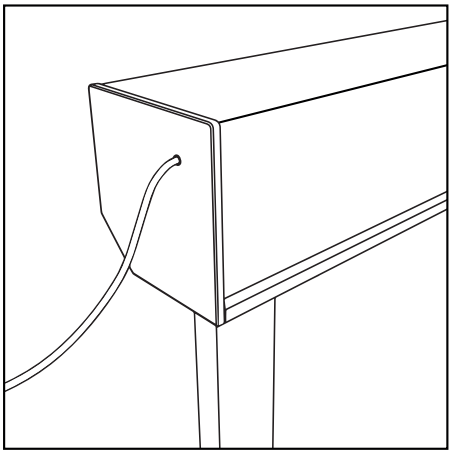

Gurtaustritt

Gurtaustritt hinten
(hier rechts)

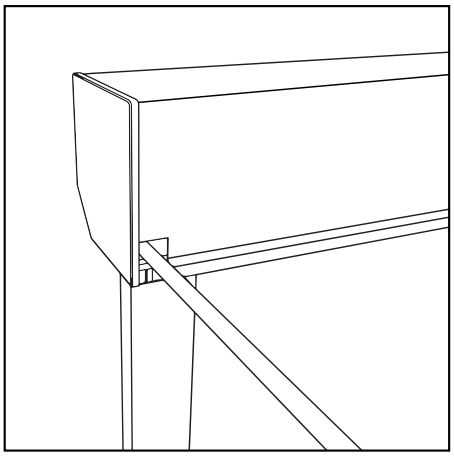

Kontaktinformationen

Für Hilfe und Probleme beim Aufmaß, wenn Sie sich unsicher bei der Maßermittlung sind oder wenn Sie Hilfestellung zur korrekten Auswahl benötigen, kontaktieren Sie bitte unseren Support.

JAROLIFT®™
ist eine eingetragene Marke der
Schoenberger Germany Enterprises GmbH & Co. KG
Zechstraße 1-7
82069 Hohenschäftlarn

Tel.: 08178 / 932 932
Fax.: 08178 / 932 970 20

info@jarolift.de
www.jarolift.de

Technische Änderungen, Druckfehler und Irrtümer behalten wir uns vor.

V_1.1_11/15_cs